ZBIORNIK MZRT 680x440x220 Vc=65m3

skala 1:50

Przekrój A–A

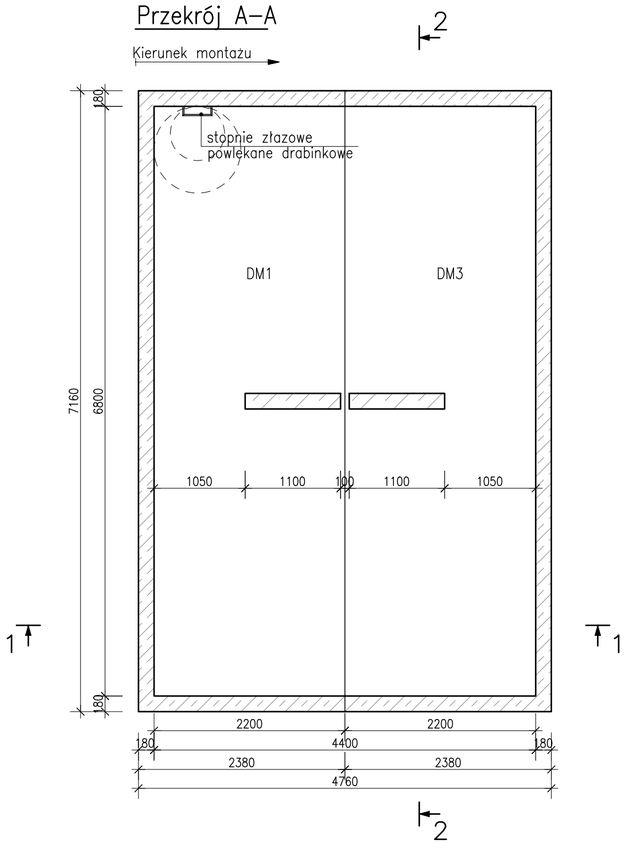

Przekrój 2–2

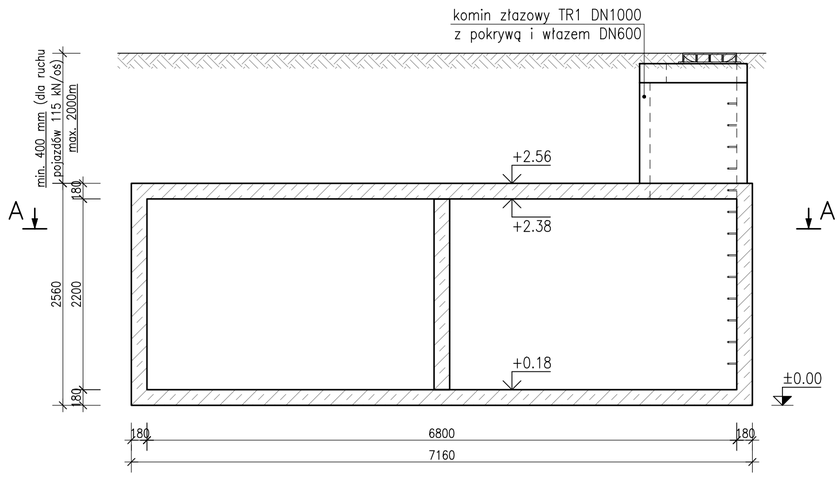

Przekrój 1–1

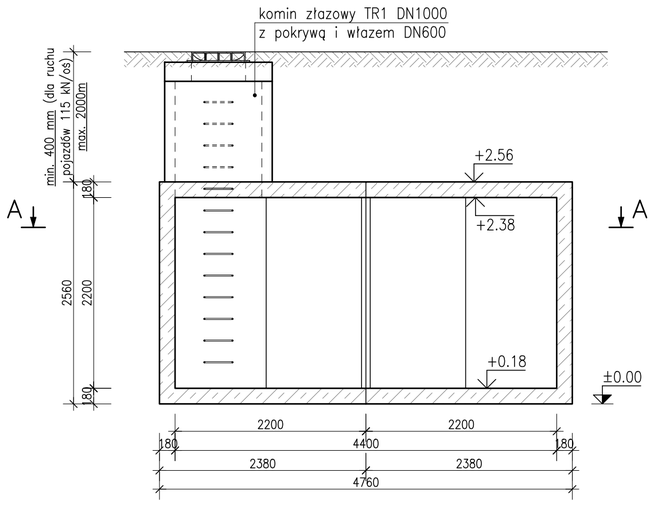

Aksonometria

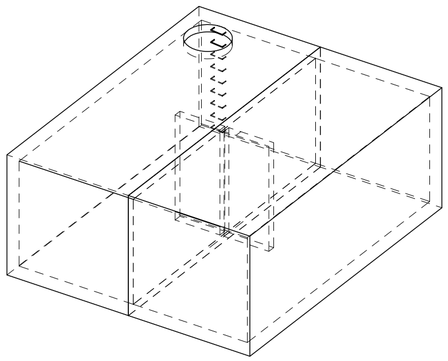

SCHEMAT PODNOSZENIA/SKŁADOWANIA/TRANSPORTU

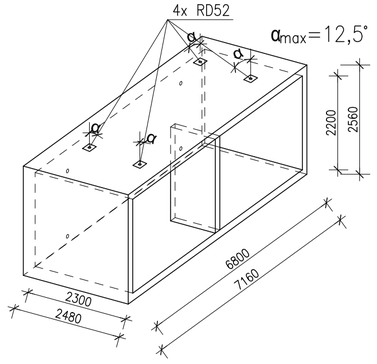

UWAGA!

1. Beton C45/55, W12, F150.
2. Stal zbroj. klasy B.
3. Stal nierdzewna – 1.4301.
4. Otulenie zbrojenia: 3cm
5. Klasy ekspozycji: XC4, XS3, XD3, XF4, XA1.
6. Wymiary w mm.

7. Zbiornik zaprojektowano w klasie szczelności 1 wg. PN–EN 1992–3.
8. Obciążenie eksploatacyjne: dopuszczony ruch pojazdów o maksymalnym nacisku 115 kN/oś (DMC 40t).
9. Miąższość gruntu na płycie pokrywowej: min. 0,40 m (dla ruchu pojazdów 115 kN/oś); 0,00 m dla terenów zielonych; max. 2,00 m.
10. Zbiornik należy posadowić na gruncie nośnym o nośności min. 150 kPa – wg szczeg. posadowienia.
11. Sprawdzenie statecznosci zbiornika ze względu na wypór i ewentualne zabezpieczenie antywyporowe po stronie Odbiorcy / Zamawiającego.
12. Maksymalny poziom wypełnienia zbiornika przy próbie szczelności: 2,20 m.
13. Tolerancje wymiarów elementów, otworów, akcesoriów i ich rozmieszczenia zgodnie z normą PN–EN 13369:2018–05 (klasa 1).
14. Przed montażem zbiornika dno wykopu wymaga odbioru przez uprawnionego geologa celem potwierdzenia zgodności parametrów geotechnicznych podłoża z przyjętymi w dokumentacji projektowej, wytycznymi producenta.
15. Zbiornik należy zasypywać równomiernie z każdej strony. Grunt zagęszczać warstwami, mechanicznie, prace wykonywać ostrożnie z uwagi na możliwość uszkodzenia i rozszczelnienia połączeń przejść szczelnych z rurami/elemetami Wyrobu.

Szczegół podłoża do posadowienia (podbudowa) do wykonania przez Odbiorcę

1:25

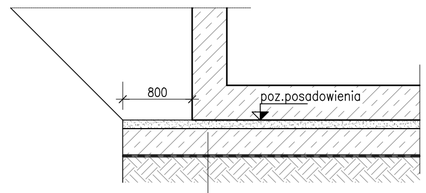

– "poduszka piaskowa" – wyrównana podsypka piaskowa stabilizowana cementem/ grys dolomitowy (granitowy) 2–8mm, gr. 5cm (w–wa do poprawnego ustawienia elementów zbiornika – ułożyć bezpośrednio przed ustawianiem zbiornika)
– beton podkładowy C12/15 gr.15cm
– rodzimy grunt nośny: nośność min. 150kPa.

nie dopuszcza sie posadowienia na gruntach organicznych, miękkoplastycznych, luźnych, nasypowych

Zestawienie elementów:

DM1: 11,148 m3 – 27 870 kg – 1 szt.
DM3: 11,148 m3 – 27 870 kg – 1 szt.

HISTORIA ZMIAN/REWIZJI			
Zmiana/rew:	Data:	Opracował:	Zwięzły opis ostatniej zmiany:
–	Wydanie pierwsze: 08.2026		

Prawa autorskie niniejszego opracowania należą do firmy Sienkiewicz MAT–BUD Sp.z o.o. Nieautoryzowane rozpowszechnianie zabronione.

SIENKIEWICZ
PRODUCENT PREFABRYKATÓW BETONOWYCH
SIENKIEWICZ MAT–BUD Sp. z o.o.
ul. Strażacka 58, 04–462 Warszawa,
KRS 0000038922, NIP 113–00–22–302
www.sienkiewicz.com.pl

Inwestycja/Zamawiający: ..... /			Symbol: MZRT
Nazwa rysunku: Zbiornik MZRT 680x440x220 Vc=65m3 – schemat techniczny			
Projektował(a):		Numer uprawnień:	Podpis:
Opracował(a):		Numer uprawnień:	Podpis:
Skala: 1:50	Data: 08.2026	Nr proj./rev: 5290/–	Nr rys.: –